Typ skříně:	MS2.221
Rozměr (š/v/hl.):	420/520/230 mm
Napěťová soustava:	3NPE, 50 Hz, 230/400V TN–S
Ochrana:	automatickým odpojením od zdroje v síti TN
Přívod/Vývody:	dolů

Rozvodná soustava NN: 1NPE AC 50Hz, 230V, TN–S
Ochrana před nebezpečným dotykem (dle ČSN 33 2000–4–41, ed.3):
do 1000V (NN): – před přímým dotykem: izolací, kryty a přepážkami, polohou, zábranou
– ochrana při poruše: samočinným odpojením od zdroje v síti TN–S
Zvýšená ochrana: POSPOJOVÁNÍM (uvedení na stejný potenciál)
proudové chrániče

MIX MAX - ENERGETIKA, s.r.o. Slevačská 11, 615 00 Brno, www.mixmaxenergetika.cz			Puttner, s.r.o. ŠUMAVSKÁ 416/15, 602 00 BRNO	
VED.PROJEKTU:	KONTROLOVAL:	VYPRACOVAL:	DATUM:	01/2020
ING. ŠTĚPÁN BRUS	ING. ALEŠ PROCHÁZKA	ING. ALEŠ PROCHÁZKA	STUPEŇ PD:	DPS
INVESTOR:	Služby Boskovice s.r.o.			
STAVBA:	ZÁSOBOVÁNÍ TEPLEM A ELEKTRICKOU ENERGIÍ BOSKOVICE, STŘED			
OBJEKT:	D 1.4 TRAFOSTANICE A DISPEČERSKÉ ŘÍZENÍ		FORMÁT:	3 x A4
			MĚŘÍTKO:	--
NÁZEV VÝKRESU:	ZAPOJENÍ OBCHODNÍHO MĚŘENÍ RE		Č. VÝKRESU:	09

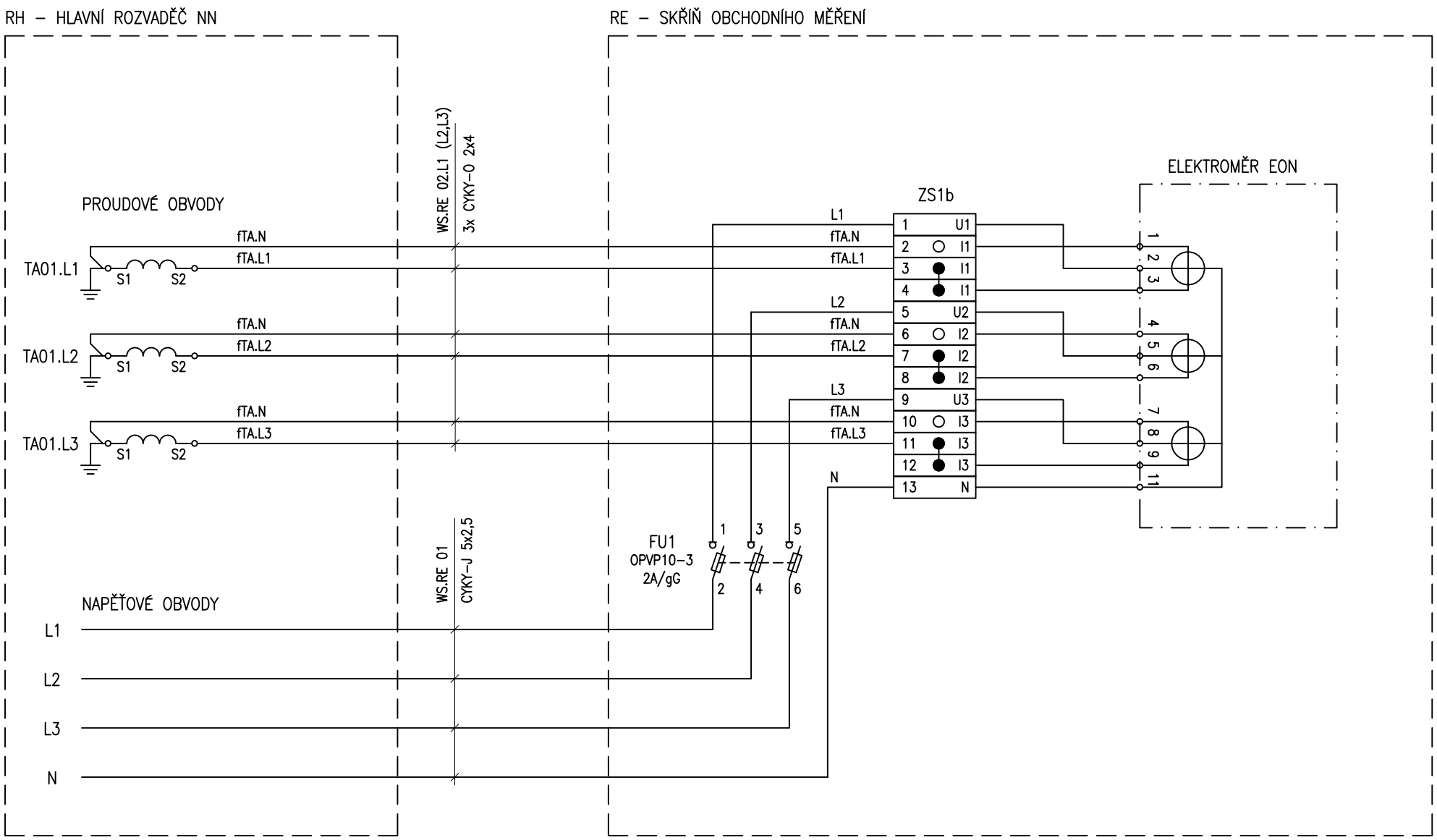

○ ŠROUB POVOLEN
● ŠROUB DOTAŽEN – ZKRATOVÁNO

Puttner, s.r.o.	INVESTOR: Služby Boskovice s.r.o.	DATUM:	01/2020	OBSAH:		
	STAVBA: ZÁSOBOVÁNÍ TEPLEM A ELEKTRICKOU ENERGIÍ BOSKOVICE, STŘED	ZPRACOVAL:	Ing. Procházka	ZAPOJENÍ OBCHODNÍHO MĚŘENÍ RE	Č. VÝKRESU: 09	LIST: 2
	OBJEKT: D 1.4 TRAFOSTANICE	KONTROLOVAL:	Ing. Procházka			LISTŮ: 3

1	2	3	4	5	6	7	8	9	10

RE – SKŘÍŇ OBCHODNÍHO MĚŘENÍ

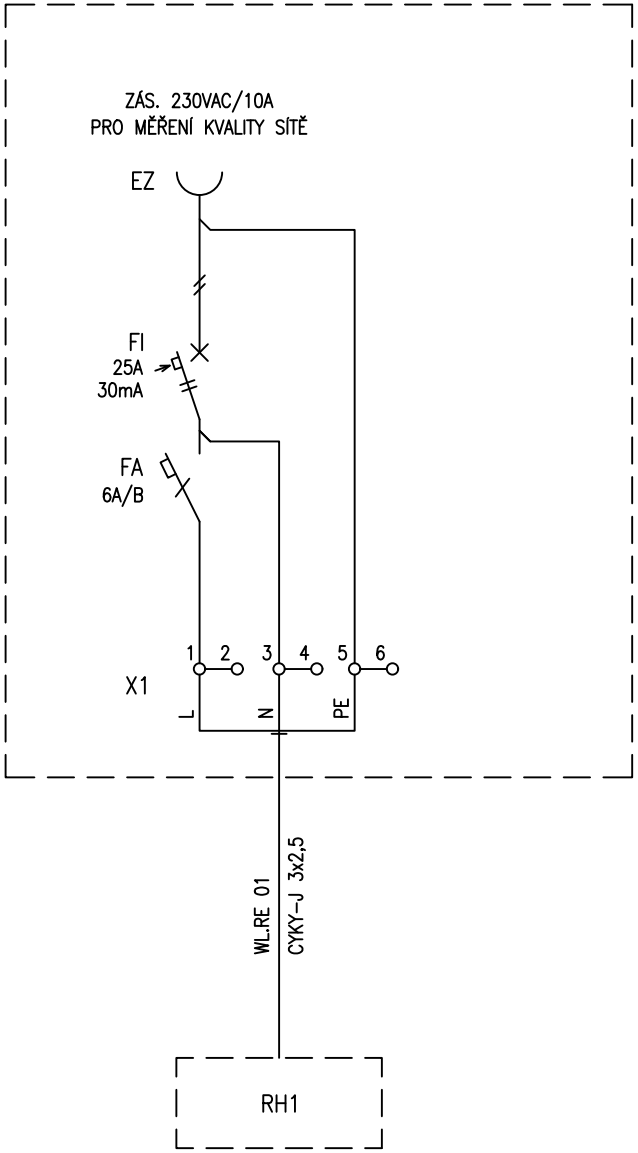

ZAŘÍZENÍ SKŘÍNĚ RE

POZ.	OZNAČENÍ	ZAŘÍZENÍ	TYP ZAŘÍZENÍ
		ELEKTROMĚR	ZAŘÍZENÍ EON
	FU1	POJISTKOVÝ ODPÍNAČ	OPVP10–3, 3xPV10x38, 2A/gG
	FA	MODULÁRNÍ JISTIČ	LTN–6B–1
	FI	PROUDOVÝ CHRÁNIČ	OFI–25–2–030AC–G
	ZS1b	MĚŘICÍ SVORKOVNICE	ZS1b
	X1	ŘADOVÁ SVORKOVNICE	PHOENIX UK5N
	EZ	ZÁSUVKA SOKLOVÁ 230V/16A	ZS206

Puttner, s.r.o.	INVESTOR:	Služby Boskovice s.r.o.	DATUM:	01/2020	OBSAH:		
	STAVBA:	ZÁSOBOVÁNÍ TEPLEM A ELEKTRICKOU ENERGIÍ BOSKOVICE, STŘED	ZPRACOVAL:	Ing. Procházka	ZAPOJENÍ OBCHODNÍHO MĚŘENÍ RE	Č. VÝKRESU: 09	LIST: 3
	OBJEKT:	D 1.4 TRAFOSTANICE	KONTROLOVAL:	Ing. Procházka			LISTŮ: 3