MIX MAX - ENERGETIKA, s.r.o.

Slevačská 11, 615 00 Brno, www.mixmaxenergetika.cz

VED.PROJEKTU:	KONTROLOVAL:	VYPRACOVAL:	DATUM:	01/2020
Ing. Štěpán Brus	Ing. Igor Just	Bc. Jan Švihálek	STUPEŇ PD:	DPS

INVESTOR:	Služby Boskovice, s.r.o.
STAVBA:	ZÁSOBOVÁNÍ TEPLEM A ELEKTRICKOU ENERGIÍ - BOSKOVICE, STŘED
OBJEKT:	D 1.1 ZDROJ TEPLA D 1.1.6 MĚŘENÍ A REGULACE
NÁZEV VÝKRESU:	SCHÉMA TECHNOLOGIE

FORMÁT:	
MĚŘÍTKO:	
Č. VÝKRESU:	2.1

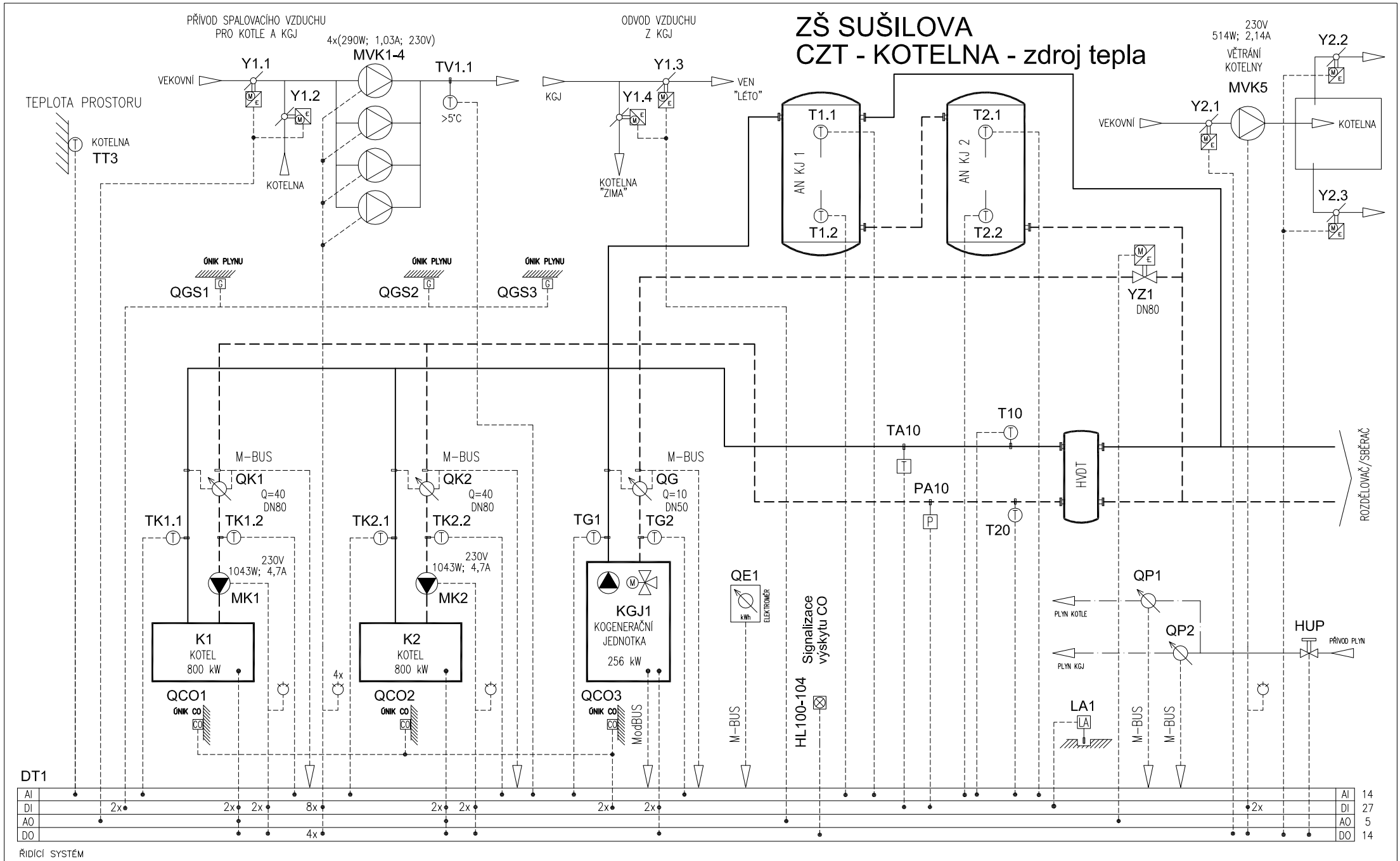

MIX MAX - ENERGETIKA, s.r.o.		Vypracoval : Švihálek	Zakázka : ZÁSOBOVÁNÍ TEPLEM A ELEKTRICKOU ENERGIÍ - BOSKOVICE, STŘED	Evid.č.: 1197-DPS-CZT-schéma - list 2

ZŠ SUŠILOVA
CZT - KOTELNA - zdroj tepla

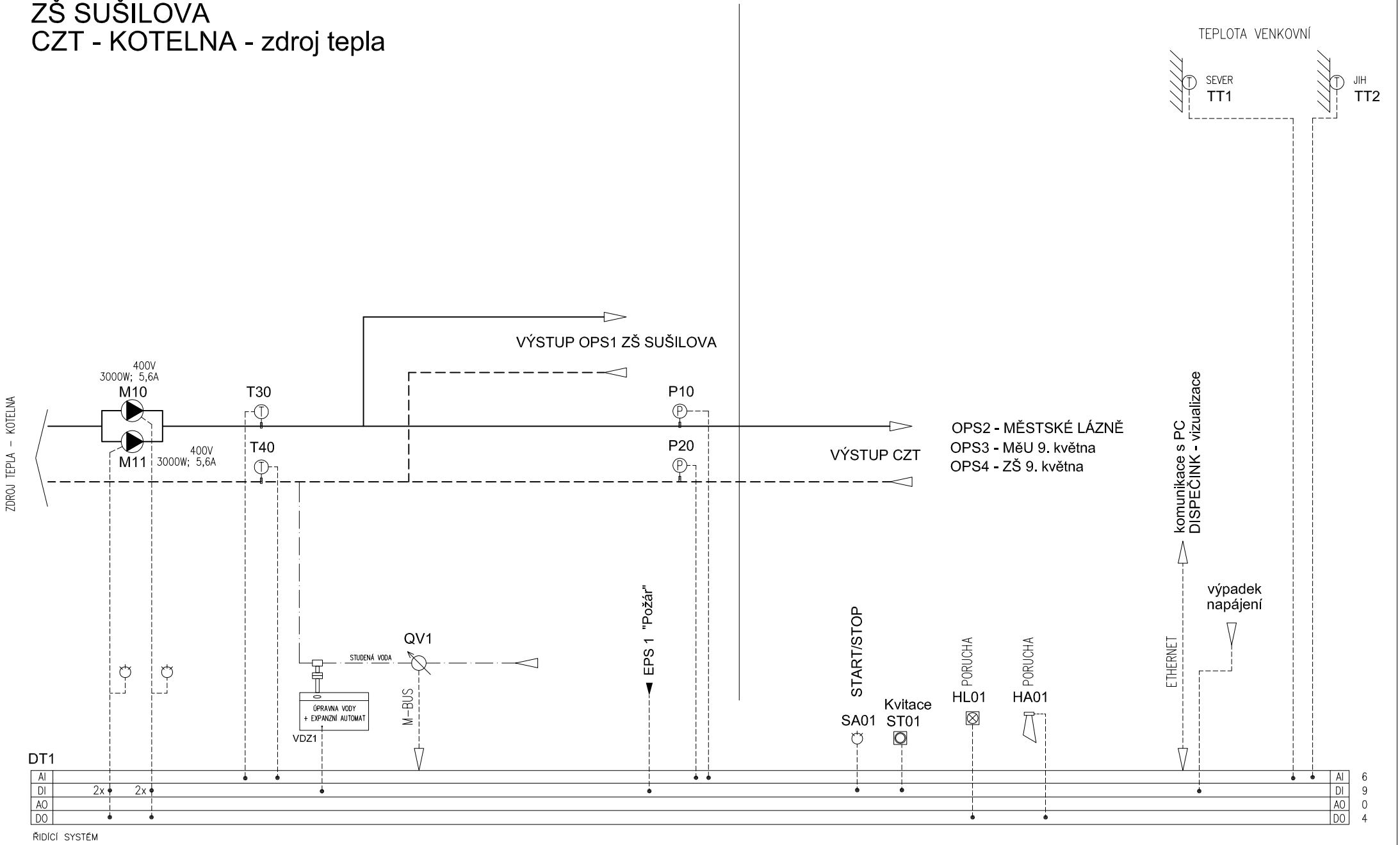

MIX MAX - ENERGETIKA, s.r.o.		Vypracoval : Švihálek	Zakázka : ZÁSOBOVÁNÍ TEPLEM A ELEKTRICKOU ENERGIÍ - BOSKOVICE, STŘED	Evid.č.: 1197-DPS-CZT-schéma - list 3

ZŠ SUŠILOVA
OBJEKTOVÁ PŘEDÁVACÍ STANICE - OPS1
600 kW

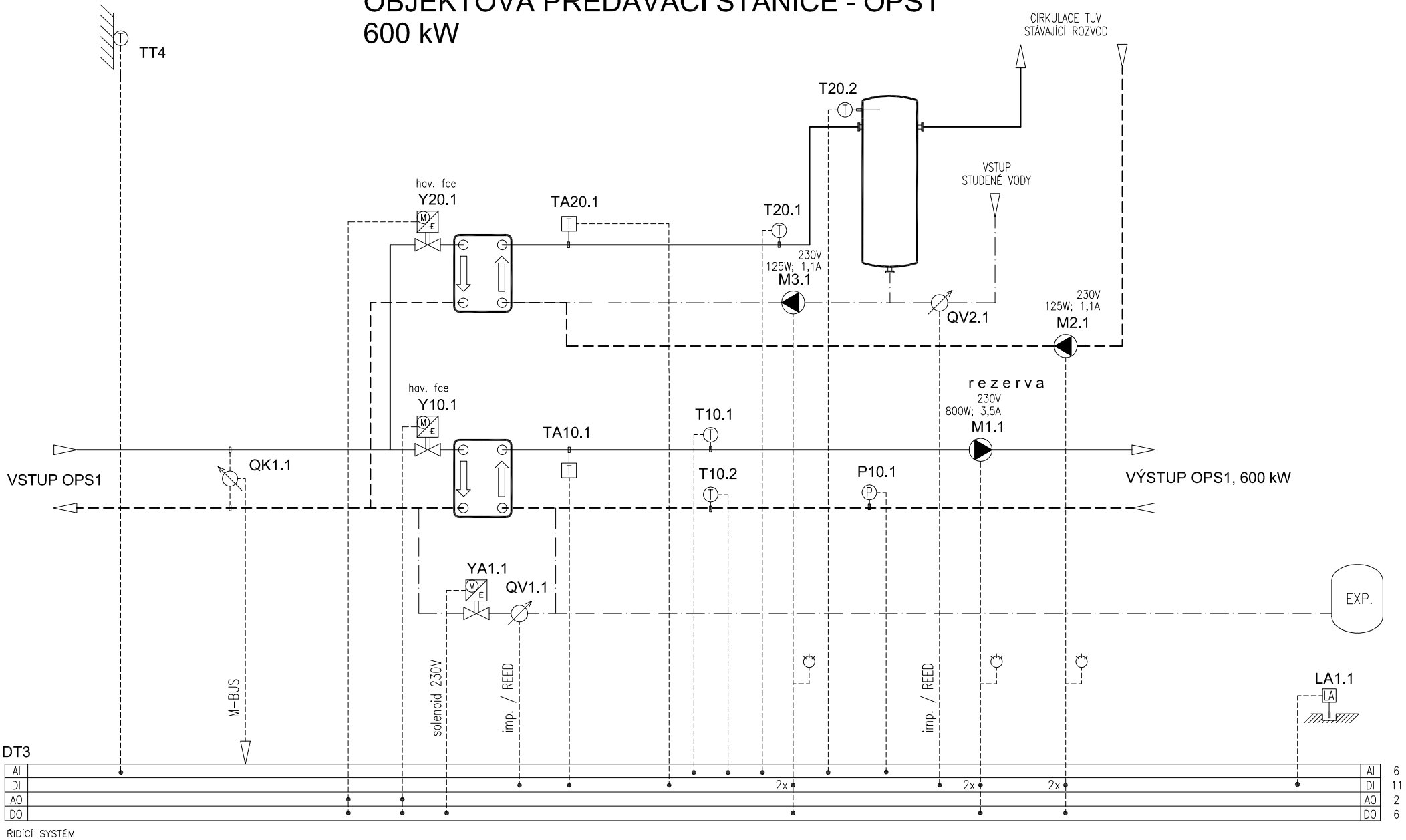

MIX MAX - ENERGETIKA, s.r.o.		Vypracoval : Švihálek	Zakázka : ZÁSOBOVÁNÍ TEPLEM A ELEKTRICKOU ENERGIÍ - BOSKOVICE, STŘED	Evid.č.: 1197-DPS-CZT-schéma - list 4