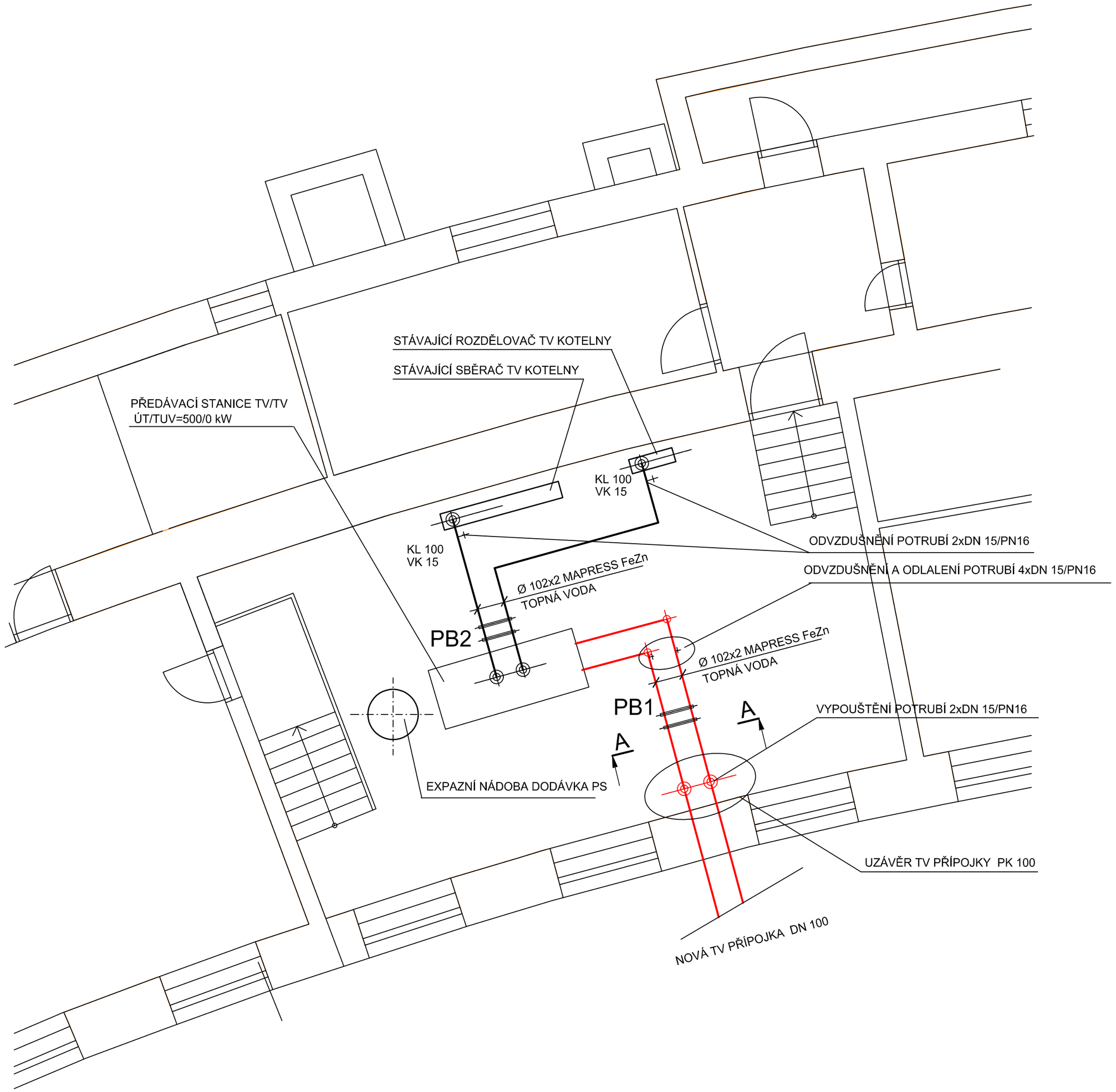

ŘEZ A - A

1 : 25

PB 1 a 2

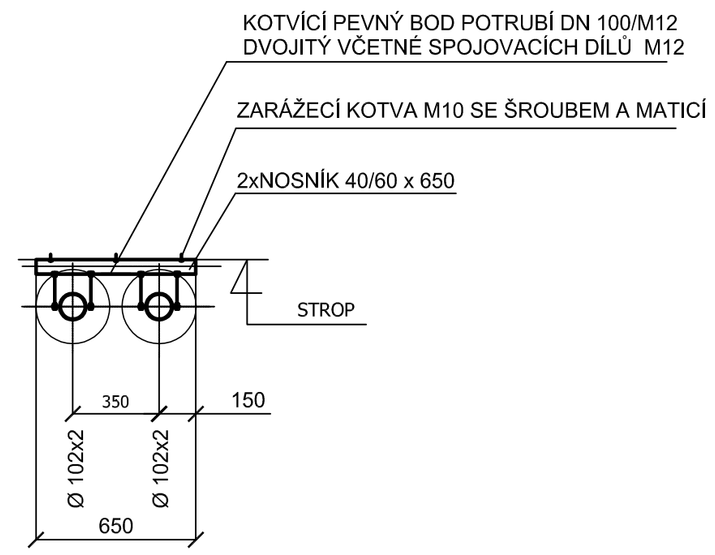

POZNÁMKY

1. MÍSTA NAPOJENÍ BUDOU UPRAVENA TAKTO :

1.1. V MÍSTĚ PŘIPOJEMÍ NA PŘÍVODNÍ POTRUBÍ TV BUDOVY BUDOU OSAZENY NÁTRUBKY S PŘÍRUBOU DN 100,PN 16

1.2. V MÍSTĚ PŘIPOJEMÍ NA STÁVAJÍCÍ R+S TV BUDOVY BUDOU OSAZENY NÁTRUBKY S PŘÍRUBOU DN 100,PN 16

2. TL. IZOLACÍ A MAX. VZDÁLENOST PODPĚR JSOU UVEDENY V TECH. ZPRÁVĚ
3. POTRUBÍ TOPNÉ VODY V NEJVYŠŠÍM MÍSTĚ ODVZDUŠNIT
4. NA HRDLA VYTÁPĚNÍ PŘEDÁVACÍ STANICE OSADIT GUMOVÉ KOMPENZÁTORY DN 100 ,PN 10,110°C
5. VEŠKERÉ POTRUBÍ VEDENO POD STROPEM

MIX MAX - ENERGETIKA, s.r.o.
Slevačská 11, 615 00 Brno, www.mixmaxenergetika.cz

VED.PROJEKTU:	KONTROLOVAL:	VYPRACOVAL:	DATUM:	1/2020
Ing. Štěpán Brus	Ing. Štěpán Brus	Ing. J. Hoďák	STUPEŇ PD:	DPS
INVESTOR:	Služby Boskovice, s.r.o.			
STAVBA:	ZÁSOBOVÁNÍ TEPLEM A ELEKTRICKOU ENERGIÍ- BOSKOVICE, STŘED			
OBJEKT:	D 1.3 OBJEKTOVÉ PŘEDÁVACÍ STANICE D 1.3.1 STROJNÍ ČÁST OPS		FORMÁT:	6 x A4
			MĚŘÍTKO:	1:50
NÁZEV VÝKRESU:	PŮDORYS MÚ NÁM. 9. KVĚTNA		Č. VÝKRESU:	4.