Úprava rozvaděče RK - stávající rozvaděč kotelny

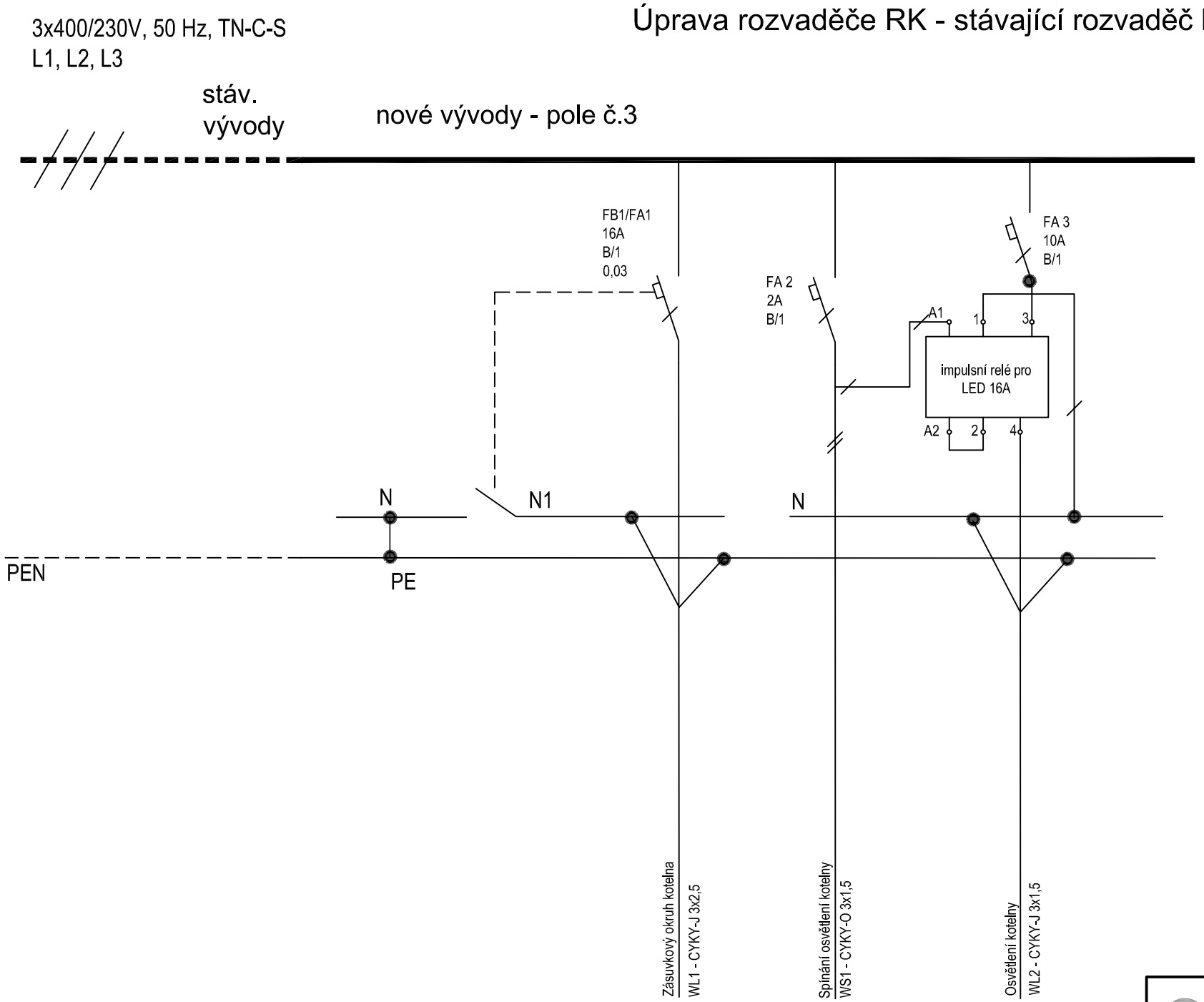

Pozn.:
Rozvodná soustava NN: 3+PE+N, 400/230V, 50Hz, TN-C-S.
Ochrana před úrazem el. proudem dle ČSN 33 2000-4-41 ed.2
Všechny prvky v rozvaděči budou mít vypínací schopnost Icn = 10 kA.
Impulsní relé bude v provedení určeném pro spínání LED osvětlení.

MIX MAX - ENERGETIKA, s.r.o.
Slevačská 11, 615 00 Brno, www.mixmaxenergetika.cz

VED.PROJEKTU:	KONTROLOVAL:	VYPRACOVAL:	DATUM:	01/2020
Ing. Štěpán Brus	Ing. Tomáš Novotný	Ing. Ondřej Heller	STUPEŇ PD:	DPS

INVESTOR: Služby Boskovice, s.r.o.

STAVBA: ZÁSOBOVÁNÍ TEPLEM A ELEKTRICKOU ENERGIÍ - BOSKOVICE, STŘED

OBJEKT: D 1.1 ZDROJ TEPLA
D 1.1.5 ELEKTROINSTALACE

FORMÁT: 2x A4
MĚŘÍTKO:

NÁZEV VÝKRESU: ZŠ SUŠILOVA - ÚPRAVA ROZVADĚČE RK

Č. VÝKRESU: D 1.1.5.2