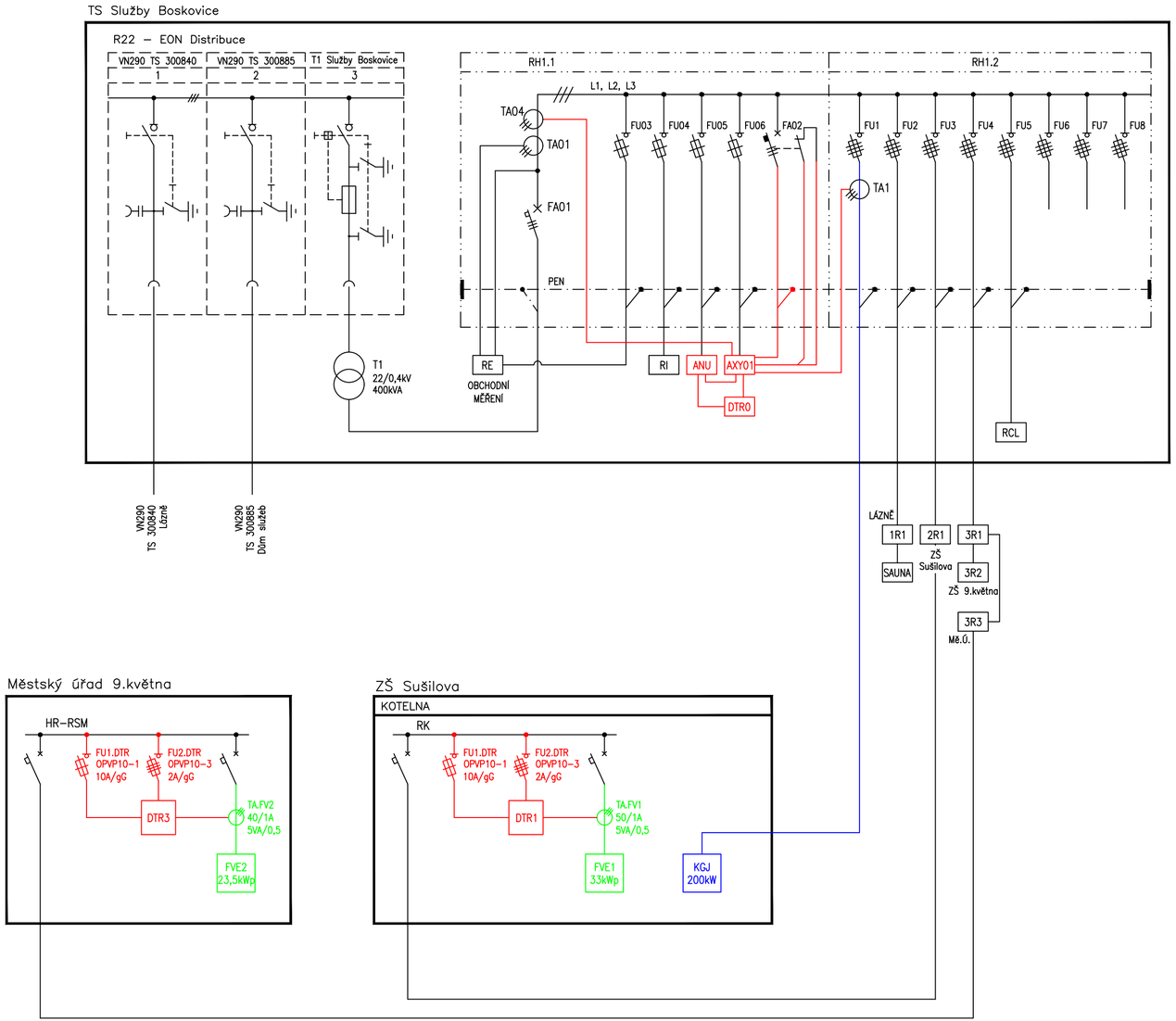

ZAŘÍZENÍ PRO DISPEČERSKÉ ŘÍZENÍ
KGJ 200kW
FVE 33+23,5 KWP

Rozvodná soustava VN: 3 AC 50Hz, 22kV, IT
Rozvodná soustava NN: 3PEN AC 50Hz, 400/231V, TN–C
Ovládací napětí (MN): 2 DC 24V, TT(d.c.)
Ochrana před nebezpečným dotykem (dle PNE 33 0000-1 ed.5, ČSN 33 2000–4–41, ed.3, ČSN EN 61936–1, ČSN EN 50522):
nad 1000V (VN): – před přímým dotykem: izolací, kryty a přepážkami, polohou, zábranou
– ochrana při poruše: samočinným odpojením od zdroje (ochrana zemněním v síti IT)
do 1000V (NN): – před přímým dotykem: izolací, kryty a přepážkami, polohou, zábranou
– ochrana při poruše: samočinným odpojením od zdroje v síti TN–C
Zvýšená ochrana: POSPOJOVÁNÍM (uvedení na stejný potenciál)
Vnější vlivy vnitřních prostor dle ČSN 33 2000–5–51 ed.3 a PNE 33 2000–2 ed.3: nebezpečný

MIX MAX - ENERGETIKA, s.r.o. Slevačská 11, 615 00 Brno, www.mixmaxenergetika.cz			Puttner, s.r.o. ŠUMAVSKÁ 416/15, 602 00 BRNO	
VED.PROJEKTU:	KONTROLOVAL:	VYPRACOVAL:	DATUM:	01/2020
ING. ŠTĚPÁN BRUS	ING. ALEŠ PROCHÁZKA	ING. ALEŠ PROCHÁZKA	STUPEŇ PD:	DPS
INVESTOR:	Služby Boskovice s.r.o.			
STAVBA:	ZÁSOBOVÁNÍ TEPLEM A ELEKTRICKOU ENERGIÍ BOSKOVICE, STŘED			
OBJEKT:	D 1.4 TRAFOSTANICE A DISPEČERSKÉ ŘÍZENÍ		FORMÁT:	3 x A4
			MĚŘÍTKO:	--
NÁZEV VÝKRESU:	PŘEHLEDOVÉ SCHÉMA NAPÁJENÍ		Č. VÝKRESU:	01