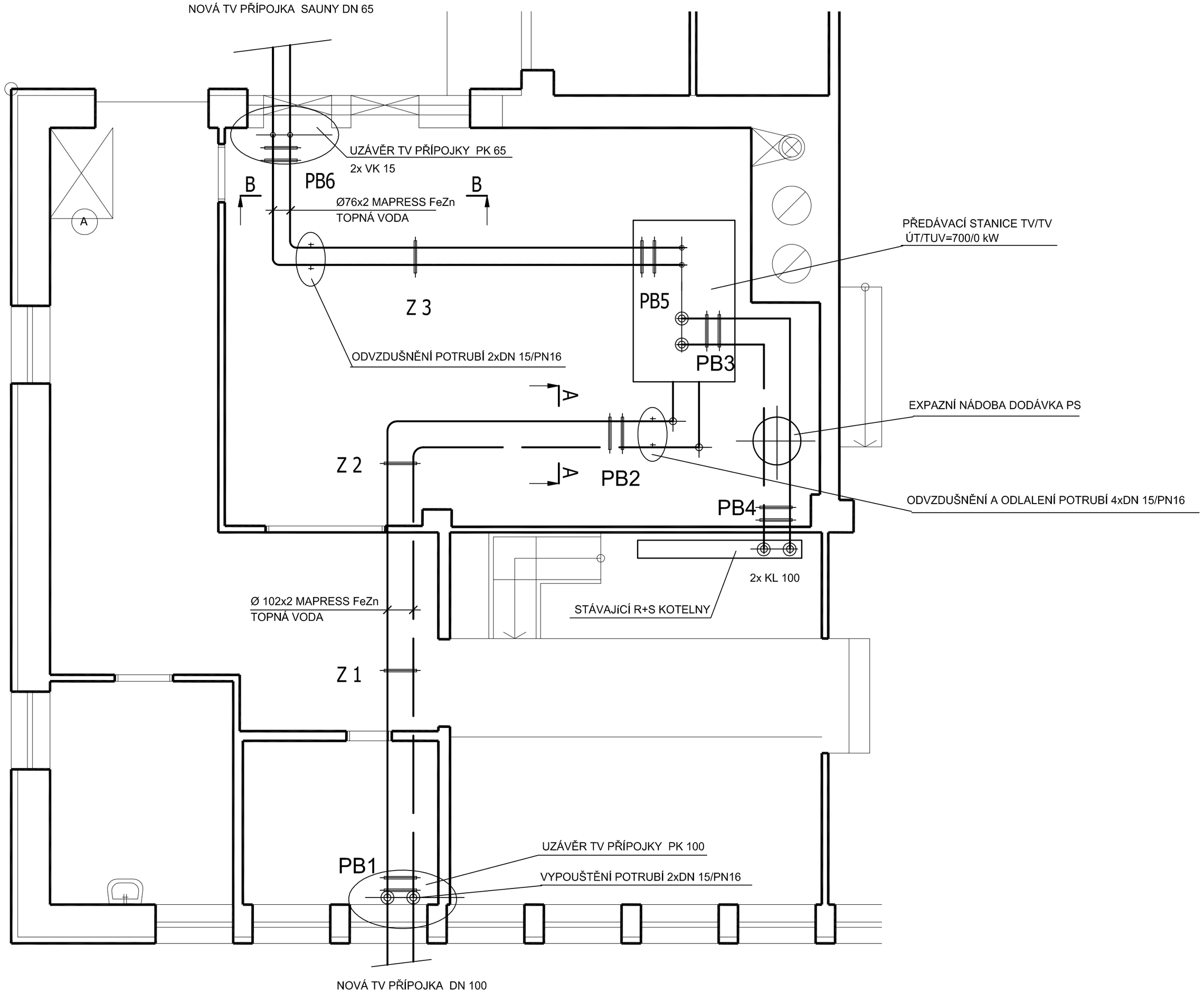

ŘEZ A - A

1 : 25

PB 1 až 4

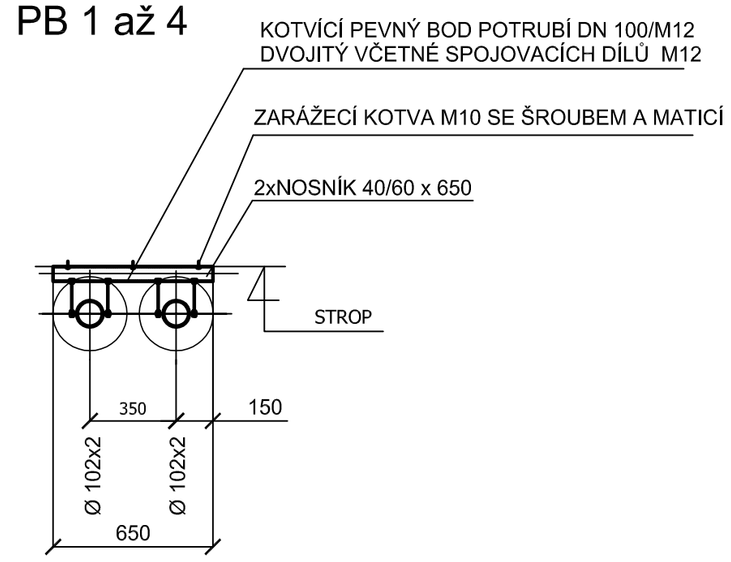

ŘEZ B - B

1 : 25

PB 5 a 6

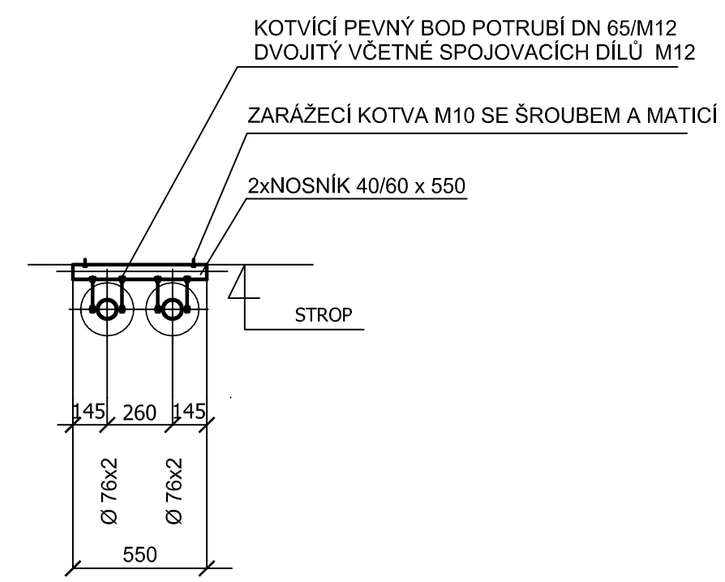

POZNÁMKY

1. MÍSTA NAPOJENÍ BUDOU UPRAVENA TAKTO :

1.1. V MÍSTĚ PŘIPOJEMÍ NA PŘÍVODNÍ POTRUBÍ TV BUDOVY BUDOU OSAZENY NÁTRUBKY S PŘÍRUBOU DN 100,PN 16

1.2. V MÍSTĚ PŘIPOJEMÍ NA STÁVAJÍCÍ R+S TV BUDOVY BUDOU OSAZENY NÁTRUBKY S PŘÍRUBOU DN 100,PN 16

1.3. V MÍSTĚ PŘIPOJEMÍ NA PŘÍVODNÍ PODRUBÍ TV SAUNY BUDOU OSAZENY NÁTRUBKY S PŘÍRUBOU DN 65,PN 16

2. TL. IZOLACÍ A MAX. VZDÁLENOST PODPĚR JSOU UVEDENY V TECH. ZPRÁVĚ
3. POTRUBÍ TOPNÉ VODY V NEJVYŠŠÍM MÍSTĚ ODVZDUŠNIT
4. NA HRDLA VYTÁPĚNÍ PŘEDÁVACÍ STANICE OSADIT GUMOVÉ KOMPENZÁTORY DN 100 a DN 65,PN 10,110°C
5. VEŠKERÉ POTRUBÍ VEDENO POD STROPEM

MIX MAX - ENERGETIKA, s.r.o.
Slevačská 11, 615 00 Brno, www.mixmaxenergetika.cz

VED.PROJEKTU:	KONTROLOVAL:	VYPRACOVAL:	DATUM:	1/2020
Ing. Štěpán Brus	Ing. Štěpán Brus	Ing. J. Hoďák	STUPEŇ PD:	DPS

INVESTOR:	Služby Boskovice, s.r.o.		
STAVBA:	ZÁSOBOVÁNÍ TEPLEM A ELEKTRICKOU ENERGIÍ- BOSKOVICE, STŘED		
OBJEKT:	D 1.3 OBJEKTOVÉ PŘEDÁVACÍ STANICE D 1.3.1 STROJNÍ ČÁST OPS	FORMÁT:	6 x A4
		MĚŘÍTKO:	1:50
NÁZEV VÝKRESU:	PŮDORYS LÁZNĚ	Č. VÝKRESU:	2.