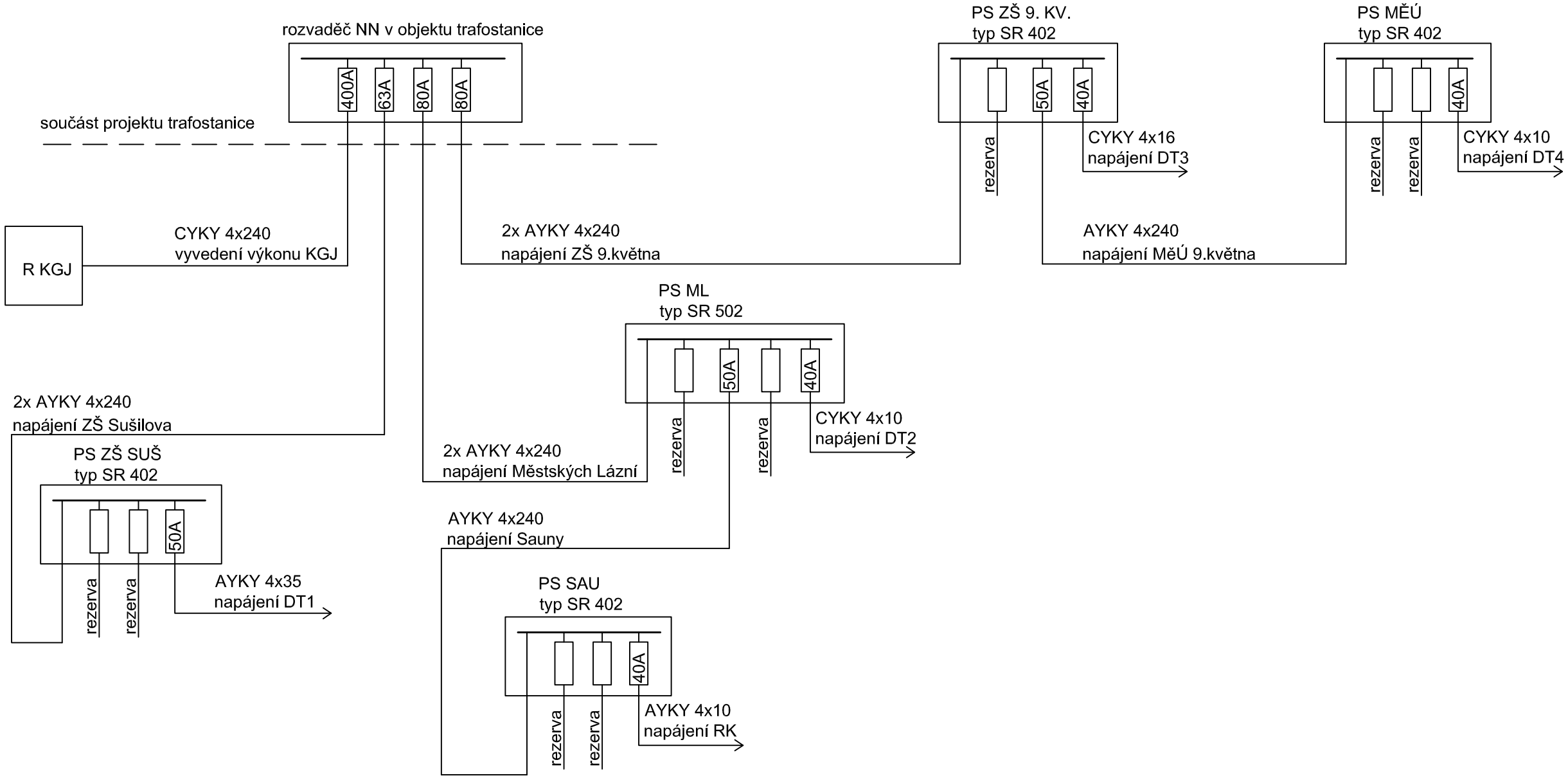


Rozvodná soustava NN: 3+PEN, 400/230V, 50Hz, TN–C
Ochrana před úrazem el. proudem dle ČSN 33 2000–4–41 ed.2

Poznámky:

Skříně budou v pilířovém provedení s tříbodovým uzavíráním a energetickým zámkem.

V rozpojovacích skříních budou kvůli selektivitě na přívodu zkratovací propojky.

**MIX MAX - ENERGETIKA, s.r.o.**
Slevačská 11, 615 00 Brno, www.mixmaxenergetika.cz

| VED.PROJEKTU: | KONTROLOVAL: | VYPRACOVAL: | DATUM: | 01/2020 |
|---|---|---|---|---|
| Ing. Štěpán Brus | Ing. Tomáš Novotný | Ing. Ondřej Heller | STUPEŇ PD: | DPS |

INVESTOR: Služby Boskovice, s.r.o.

STAVBA: ZÁSOBOVÁNÍ TEPLEM A ELEKTRICKOU ENERGIÍ - BOSKOVICE, STŘED

OBJEKT: D 1.2 VENKOVNÍ ROZVODY
D 1.2.2 ROZVOD NN

FORMÁT: 2x A4
MĚŘÍTKO:

NÁZEV VÝKRESU: BLOKOVÉ SCHÉMA ROZVODU NN

Č. VÝKRESU: D 1.2.2.2