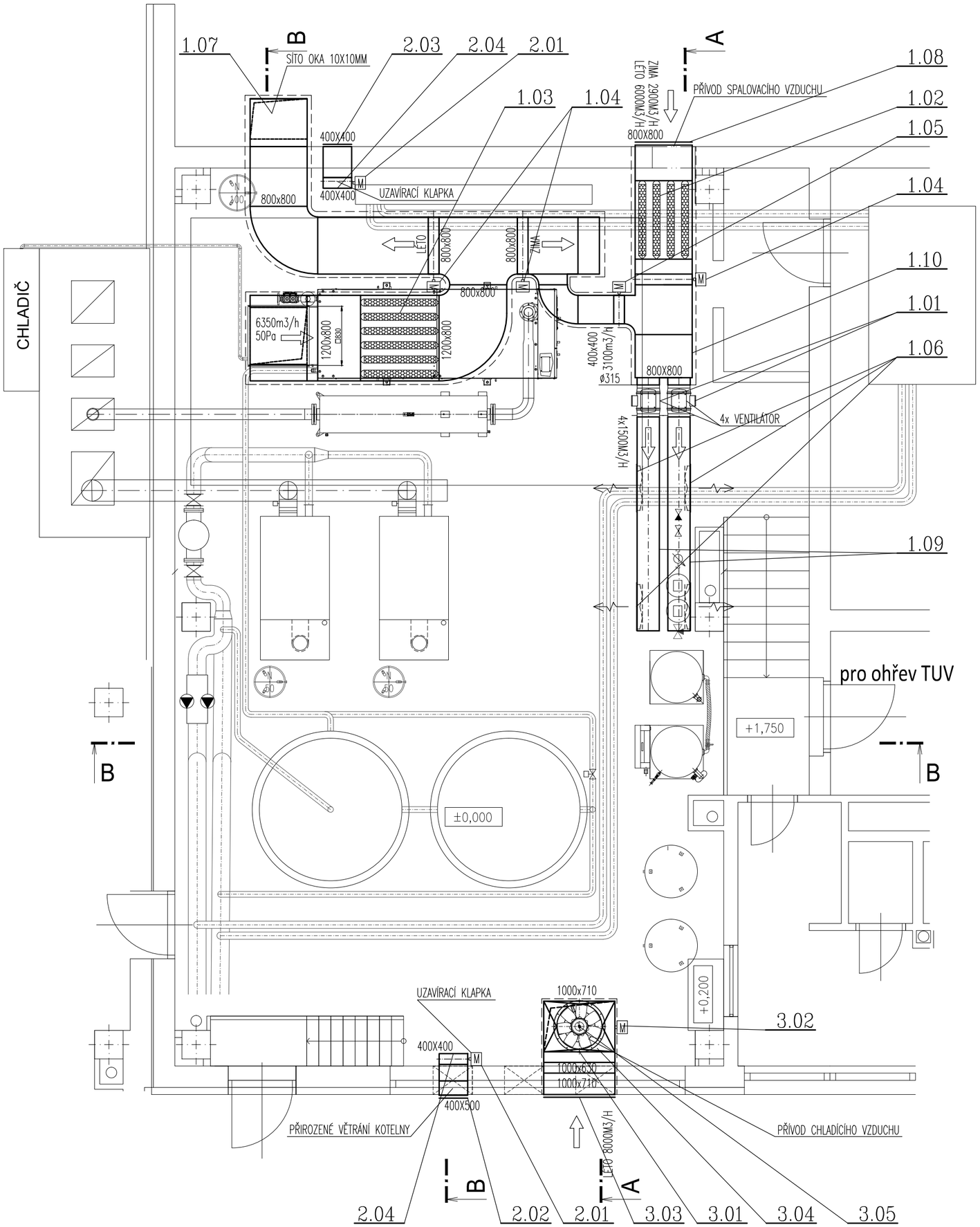

MIX MAX - ENERGETIKA, s.r.o.
Slevačská 11, 615 00 Brno, www.mixmaxenergetika.cz

VED.PROJEKTU:	KONTROLOVAL:	VYPRACOVAL:	DATUM:	12/2019
Ing. Štěpán Brus	Ing. Štěpán Brus	Ing. Michal Vlček	STUPEŇ PD:	DPS
INVESTOR:	Služby Boskovice, s.r.o.			
STAVBA:	ZÁSOBOVÁNÍ TEPLEM A ELEKTRICKOU ENERGIÍ - BOSKOVICE, STŘED			
OBJEKT:	D 1.1 ZDROJ TEPLA D 1.1.7 VZDUCHOTECHNIKA		FORMÁT:	2xA4
			MĚŘÍTKO:	1:50
NÁZEV VÝKRESU:	Půdorys kotelny ZŠ Sušilova		Č. VÝKRESU:	D.1.1.7.01