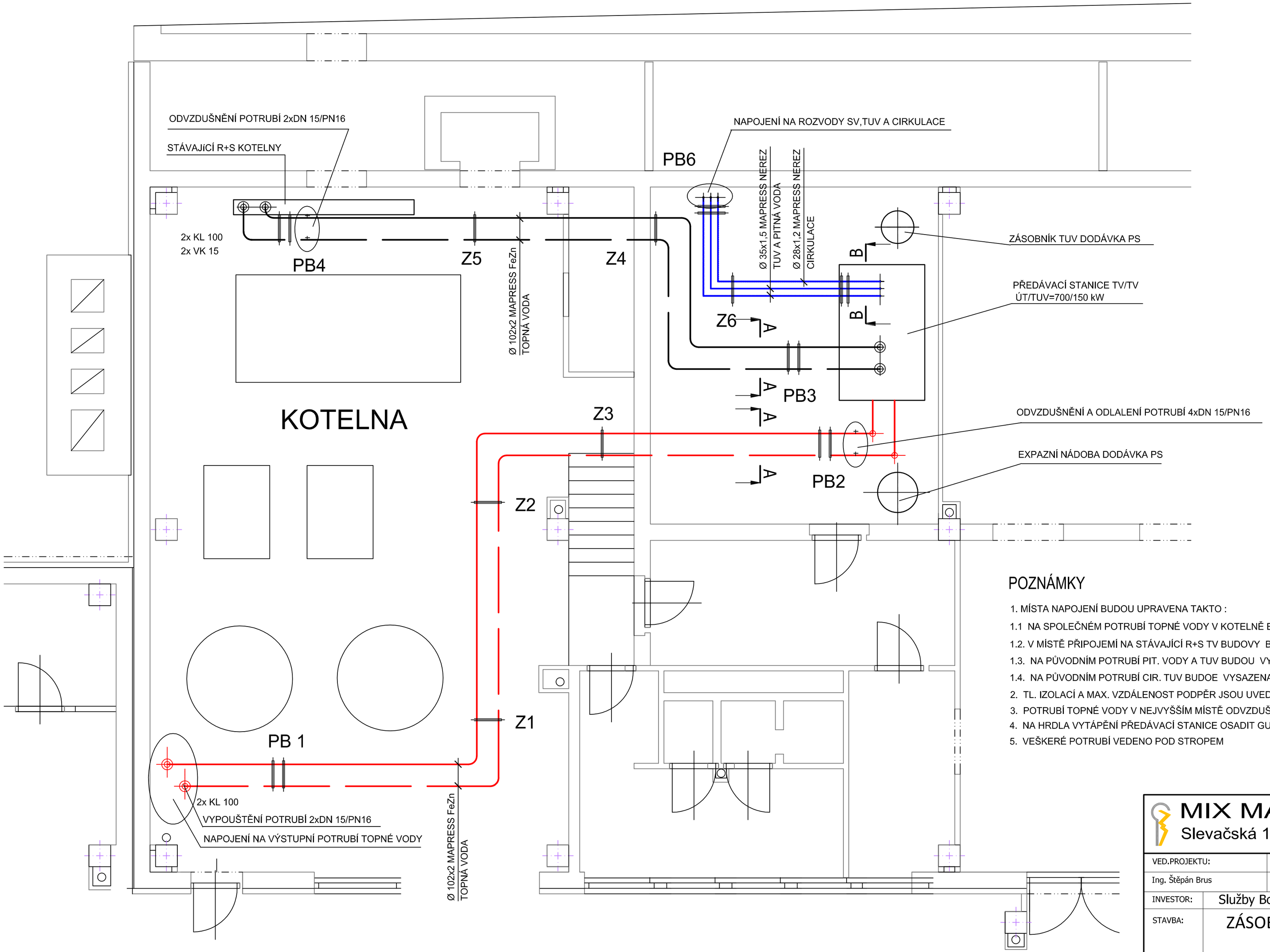

ŘEZ A - A

1 : 25

PB 1 až 4

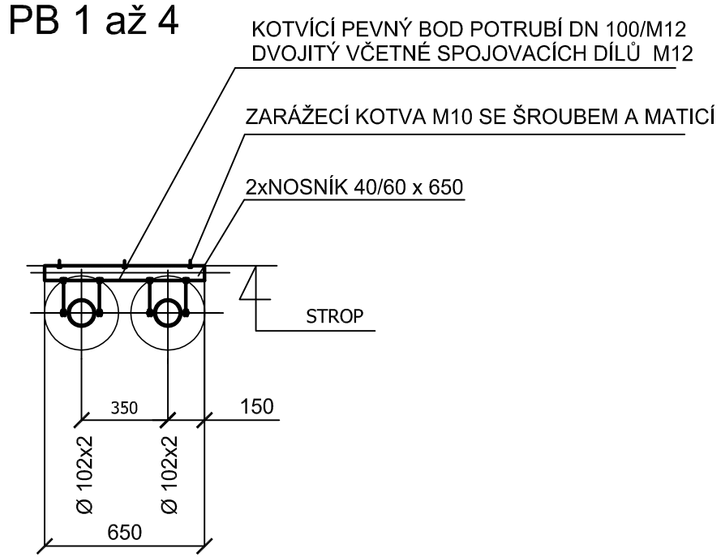

ŘEZ B - B

1 : 25

PB 5 a 6

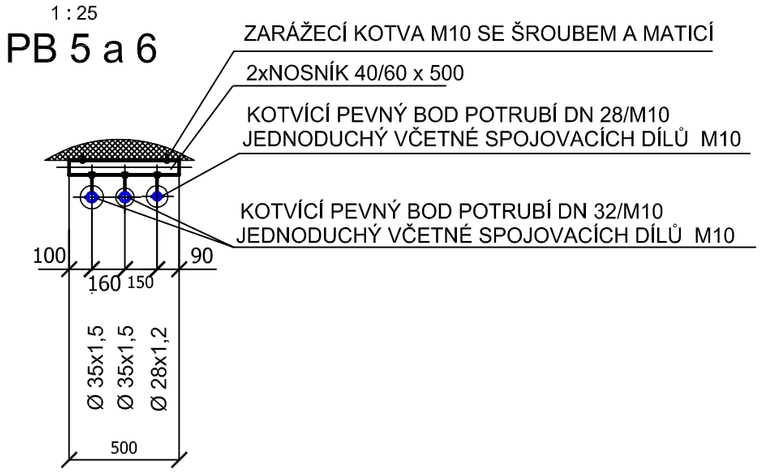

POZNÁMKY

1. MÍSTA NAPOJENÍ BUDOU UPRAVENA TAKTO :

1.1 NA SPOLEČNÉM POTRUBÍ TOPNÉ VODY V KOTELNĚ BUDOU VYSAZENY NÁTRUBKY S PŘÍRUBOU DN 100 PN 16

1.2. V MÍSTĚ PŘIPOJEMÍ NA STÁVAJÍCÍ R+S TV BUDOVY BUDOU OSAZENY NÁTRUBKY S PŘÍRUBOU DN 100,PN 16

1.3. NA PŮVODNÍM POTRUBÍ PIT. VODY A TUV BUDOU VYSAZENY ODBOČKY S NÁTRUBKY S VNĚJŠÍM ŠROUBENÍM DN 32 PN 10

1.4. NA PŮVODNÍM POTRUBÍ CIR. TUV BUDOE VYSAZENA ODBOČKA S NÁTRUBKEM S VNĚJŠÍM ŠROUBENÍM DN 25 PN 10

2. TL. IZOLACÍ A MAX. VZDÁLENOST PODPĚR JSOU UVEDENY V TECH. ZPRÁVĚ

3. POTRUBÍ TOPNÉ VODY V NEJVYŠŠÍM MÍSTĚ ODVZDUŠNIT

4. NA HRDLA VYTÁPĚNÍ PŘEDÁVACÍ STANICE OSADIT GUMOVÉ KOMPENZÁTORY DN 100,PN 10,110°C

5. VEŠKERÉ POTRUBÍ VEDENO POD STROPEM

MIX MAX - ENERGETIKA, s.r.o.
Slevačská 11, 615 00 Brno, www.mixmaxenergetika.cz

VED.PROJEKTU:	KONTROLOVAL:	VYPRACOVAL:	DATUM:	1/2020
Ing. Štěpán Brus	Ing. Štěpán Brus	Ing. J. Hoďák	STUPEŇ PD:	DPS

INVESTOR:	Služby Boskovice, s.r.o.
STAVBA:	ZÁSOBOVÁNÍ TEPLEM A ELEKTRICKOU ENERGIÍ- BOSKOVICE, STŘED
OBJEKT: D 1.3 OBJEKTOVÉ PŘEDÁVACÍ STANICE D 1.3.1 STROJNÍ ČÁST OPS	FORMÁT: 6 x A4; MĚŘÍTKO: 1:50
NÁZEV VÝKRESU: PŮDORYS ZŠ SUŠILOVA	Č. VÝKRESU: 1.